mecano Toldo

STORE 5066

COMMANDE ◯

DEVIS ◯

CLIENT

REFERENCE

DATE

DATE DE LIVRAISON

DIMENSIONS

LARGEUR

AVANCEE

QUANTITÉ

COULEUR STRUCTURE

COULEUR BASE

COULEUR STANDARD

AUTRE RAL:

INSTALLATION

FACE ◯

PLAFOND ◯
Supports Nécessaires

TISSU

TISSU STORE

LAMBREQUIN ☐

EN OPTION

ÉCLAIRAGE LED ☐

MANŒUVRE MOTEUR

SOMFY ☐ SIMU ☐ BREL ☐

POSITION GAUCHE ◯ DROITE ◯

TÉLÉCOMMANDE

AUTOMATISMES

OBSERVATIONS

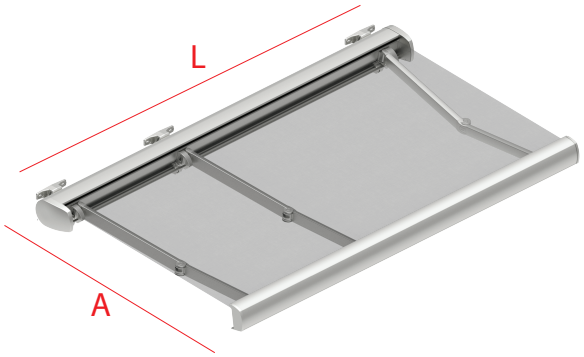

RESET